Viega Advantix zuhanylefolyók

Vonzó formavilág, rugalmas kombinálhatóság.

viega

Viega Advantix zuhanylefolyók

BÁRMELY FÜRDŐSZOBÁBAN JÓL MUTAT.

A fürdőszobák kialakítása iránti igény napjainkban magasabb, mint valaha. A minőségi anyagok és a modern, letisztult tervezés immáron alapvető részét képezi eme különleges térnek. Teljesen függetlenül attól, hogy az milyen szerkezeti adottságokkal rendelkezik. Az optikai és műszaki követelményekre nyújt elegáns megoldást a Viega Advantix zuhanylefolyó. Kiváló anyag- és feldolgozási minőség, valamint áttekinthető moduláris rendszer, amely megkönnyíti az elemek kiválasztását és kombinálását.

Viega Advantix zuhanylefolyók

LETISZTULT FORMAVILÁG, EGYSZERŰEN GYÖNYÖRŰ.

A kevesebb több: Az új Viega Advantix zuhanylefolyók választékát illetően ez egyaránt érvényes a modern, nagyon visszafogott, letisztult és ezáltal észrevétlenül elegáns formavilágra és az új moduláris rendszerre, amely az áttekinthetőséget a lehető legnagyobb rugalmassággal ötvözi.

Letisztult formavilág a legmagasabb igény kielégítésére
A Viega Advantix zuhanylefolyó formatervezésének legmarkánsabb jegye, hogy egyáltalán nem feltűnő. A sarkított és lekerekített kivitelű szabványrácsok, valamint a csempeburkolat, a csempézhető csatorna vagy a szürke vagy fekete színben elérhető üveg kivitelű formatervezett rácsok szélessége 40 mm-re csökkent. A rácsszélesség 40 %-os csökkentése még jobban hozzájárul ahhoz, hogy a Viega Advantix zuhanylefolyó kifinomultabban illeszkedjen a fürdőszoba összképébe. Az összesen három, ugyancsak keskenyebb, sarkított, lekerekített vagy szabványkeret kivitelű keret felülete matt és egyenletesebb, tisztább átmenetet biztosít a lefolyó és a padlócsempe között. Az öt különböző hosszúság biztosítja azt, hogy a Viega Advantix zuhanylefolyó minden fürdőszobában megtalálja a helyét.

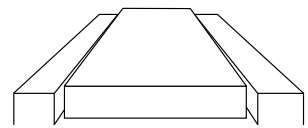

A keskenyebb keretek és rácsok sarkított …

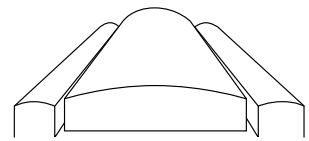

… és lekerekített kivitelben …

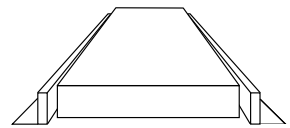

… valamint szabványkeret kivitelben érhetők el.

A VIEGA ADVANTIX ZUHANYLEFOLYÓ ELŐNYEI

- modern, letisztult formavilág
- áttekinthető moduláris rendszer
- minőségi anyagválasztás és -feldolgozás
- matt, magasfényű rács és keret
- valamennyi Advantix zuhanylefolyó mind az öt méretben (750, 800, 900, 1000 és 1200 mm) elérhető
- lényegesen keskenyebb formatervezett rácsok (40 mm), sarkított vagy lekerekített, csempeburkolat, csempézhető csatorna vagy üveg kivitelben (szürke vagy fekete)

viega

Viega Advantix zuhanylefolyó

KEVESEBB KOMPONENS, TÖBB RUGALMASSÁG.

Nem csak megjelenés, de az áttekinthetőség terén is jelentős változások mentek végbe. A praktikus moduláris rendszer megfelelő megoldást kínál valamennyi igényre. Mindkét – szabadon vagy falba szerelhető – modell tetszőlegesen kombinálható a három keretváltozattal, a hat ráccsal és természetesen a három különböző lefolyóval és a két szerelőlábbal. A szerelőlábak mindkét – szabvány- és felújítási célokra szolgáló modell – változata ezenkívül gumírozott állítólábbal rendelkezik. Teljesen mindegy, hogy milyen kivitelezésbeli követelményeket támasztanak: A Viega Advantix zuhanylefolyó nem csak műszakilag, de megjelenésében is tökéletes megoldás.

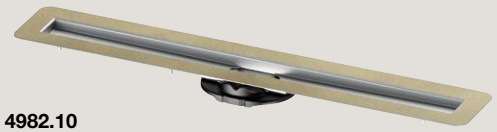

4982.10
Alaptest, szabadon szerelhető, öt különböző hosszúságban, 750 mm-től 1200 mm-ig

4982.20
Alaptest, falba szerelhető, öt különböző hosszúságban, 750 mm-től 1200 mm-ig

4982.92
Lefolyó, 95 mm-es és annál nagyobb építési magasságokhoz, lefolyókapacitás: 0,5–0,55 l/s, vízzár magasság: 50 mm (felújítási célokra szolgáló modell, méretre vágható)

4982.93
Lefolyó, felújítási célokra szolgáló modell, 70 mm-es és annál nagyobb építési magasságokhoz, lefolyókapacitás: 0,4–0,45 l/s, vízzár magasság: 25 mm

4982.94
Lefolyó, függőleges kivitelű modell, 40 mm-es és annál nagyobb építési magasságokhoz, lefolyókapacitás: 1,05–1,1 l/s, vízzár magasság: 50 mm (tűzvédelmi csőátvezetés lehetséges)

ELŐNYEI

- áttekinthető és felhasználóbarát moduláris rendszer
- rugalmas minden beépítési helyzetben
- két modell szabadon vagy falba történő szereléshez
- három lefolyó, szabványmodell, felújítási célokra szolgáló modell és függőleges kivitelű modell

982.90
Szerelőlábak
(gumírozott állítólábakkal)

4982.91
Szerelőlábak, felújítási célokra szolgáló modell (gumírozott állítólábakkal)

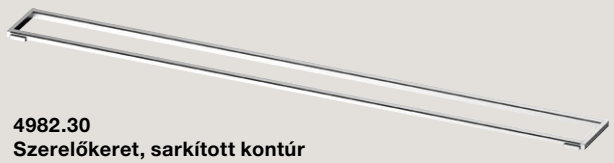

4982.30
Szerelőkeret, sarkított kontúr

4982.40
Szerelőkeret, lekerekített kontúr

4982.45
Szerelőkeret, szabványkivitel
12 mm-es építési magassággal

4982.96
Advantix zuhanylefolyó tartozékkészlet természetes kő burkolathoz, 23 mm-től 36 mm-ig. Alkalmas a 4982.30 és a 4982.40 cikkszámú Advantix zuhanylefolyó szerelőkeret modellhez.

4982.50/4982.51
Visign ER10 rács, sarkított kontúr
(matt és fényes kivitelben)

4982.60/4982.61
Visign ER11 rács, lekerekített kontúr
(matt és fényes kivitelben)

4982.71
Visign ER12 rács, csempézhető, perem nélkül

4982.70
Visign ER13 rács, csempézhető, körkörös peremmel

4982.80/4982.81
Visign ER14 rács, üveg kivitel,
fekete és szürke színben

4941.70
Advantix zuhanylefolyó tartozékkészlet Advantix zuhanylefolyó rácsokhoz, 15–25 mm-es hosszabbító természetes kő burkolat használata esetén.

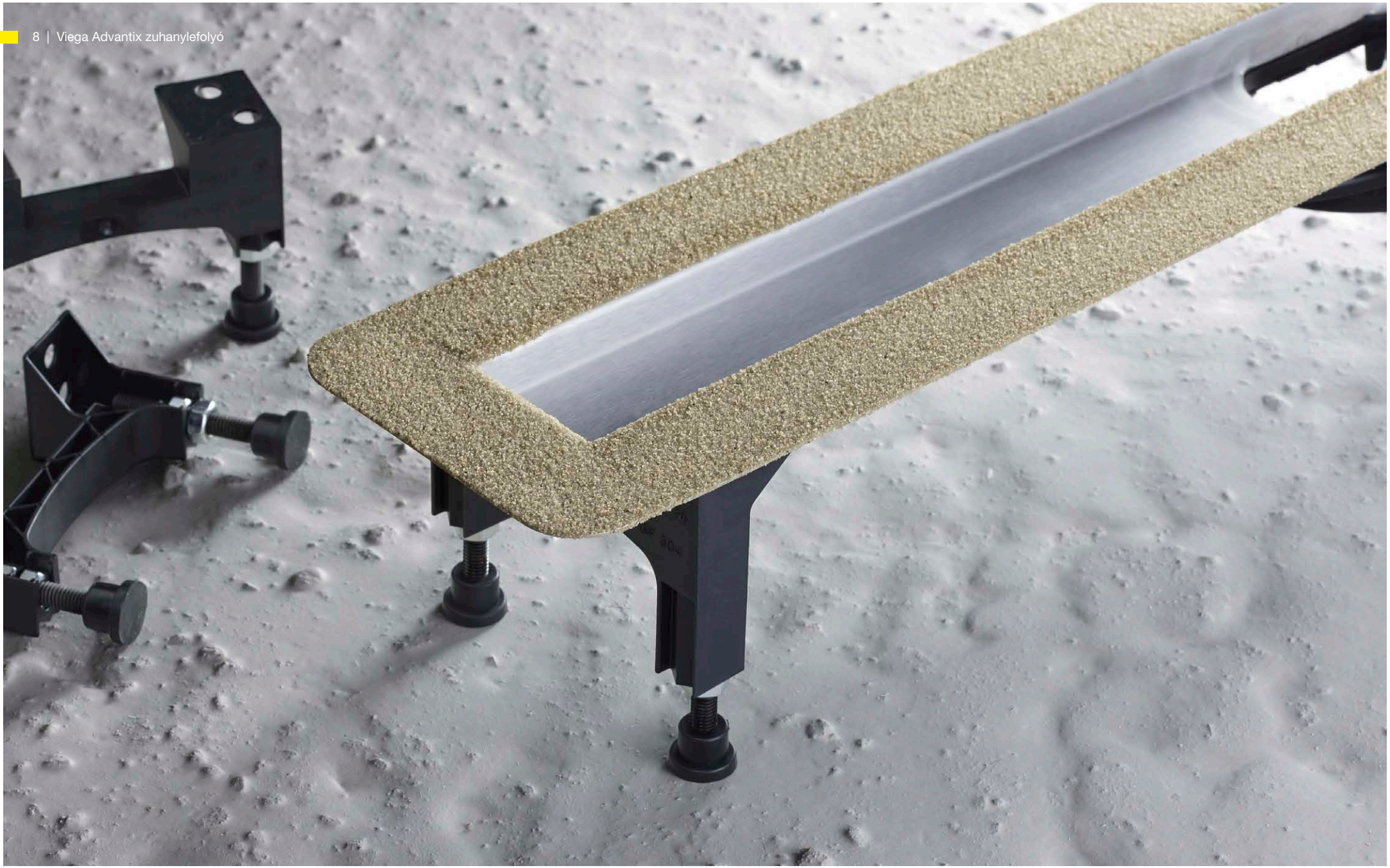

Viega Advantix zuhanylefolyó

MINŐSÉGI ANYAG, KIVÁLÓ LEFOLYÓTECHNIKA.

Természetesen az új Viega Advantix zuhanylefolyó is profitál a már megszokott magas színvonalú anyagválasztásból, valamint az aprólékos kidolgozásból és a lefolyótechnika területén szerzett évtizedes tapasztalatból.

Nehéz túlszárnyalni
A Viega Advantix zuhanylefolyó valamennyi alapteste 1,5 mm-es, az egyes rácsok pedig 2 mm-es anyagvastagságban érhetők el. A rács és a csempeburkolat színelése érdekében az állítólábak egyenként magasságban állíthatók. Emellett minőségi gumibetétekkel is rendelkeznek, amelyek meggátolják a terhelésből eredő, zavaró, nyikorgó zajokat. A karima felületek síkszerűek, az illesztő és hegesztési varratok sorjátlanok és edzettek. Nagy gondossággal készült elemek, amelyek ütésálló csomagolására és szállítására ugyanolyan gondosságot követel meg a gyártó.

A szerelőlábak szabvány felújítási célokra szolgáló modell változatban érhető el.

Meggyőző lefolyók
A Viega három új lefolyót kínál. A 95 mm-es és annál magasabb beépítési magasságokhoz alkalmas szabványlefolyó mellett egy lapos, felújítási célokra szolgáló lefolyó (70 mm-es és annál magasabb beépítési magasságokhoz) és egy függőleges kivitelű modell érhető el. A szabványlefolyó egyszerűen méretre vágható és a helyszínen egy felújítási célokra szolgáló lefolyóvá alakítható.

Szabvány-, felújítási célokra szolgáló és függőleges kivitelű lefolyó.

Könnyen tisztítható
Egy további döntő részlet: A szagelzáró valamennyi eleme játszi könnyedséggel eltávolítható és tisztítható. Az állítólábaknak köszönhetően a rácsok alatt teljesen szabad és ezáltal szintén könnyen tisztítható a csatornatest.

A Viega Advantix multifunkcionális szerszámmal a rács és a szennyfogó szűrő könnyedén eltávolítható.

Viega Advantix zuhanylefolyó

TÖKÉLETES LEFOLYÁS MÁR A TELEPÍTÉSNÉL.

Természetesen a Viega Advantix zuhany lefolyó is mindenre gondolt, ami egy sima, tiszta és biztonságos telepítéshez szükséges. Tehát minden perem csiszolt, hogy a lehető legjobb tapadást garantálja a víz elleni szigeteléshez.

Rendkívül felhasználóbarát: A lefolyó szabványmodellje 180°-ban forgatható és egyszerűen méretre vágva, ill. összedugva igény szerint a helyszínen felújítási célokra szolgáló modellé alakítható.

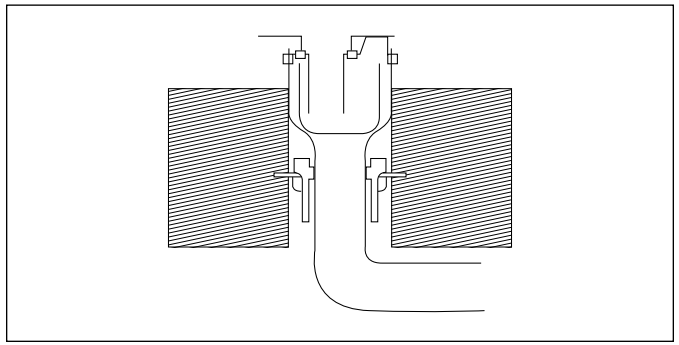

A lefolyó függőleges kivitele a 4923.5 cikkszámú tűzvédelmi csőátvezetés modellel (pl. középületekben történő szerelés céljából) telepíthető.

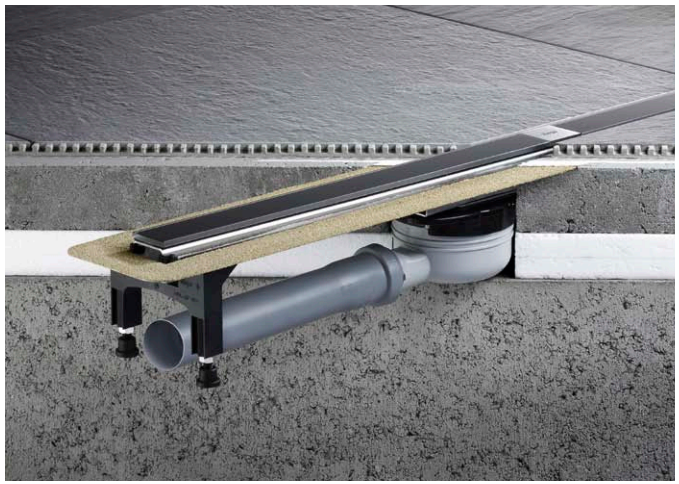

Ezenkívül minden modell esetében a csővezeték párhuzamosan a csatorna alá fektethető, amely igazi előnyt jelent, mivel az esztrich és a csatlakozócső nem keresztezi egymást.

HU 750 459-1/16-114797
Műszaki változtatások joga fenntartva!

Viega Kereskedelmi Kft.
1024 Budapest
Lövőház utca 30.
Magyarország

Telefon +36 1 345-0495
Telefax +36 1 345-0496

info@viega.hu
viega.hu